Sanipump SLD 700

águas negras, águas pluviais

O Sanipump SLD é uma bomba concebida para águas pluviais com elevado caudal até 48 m³/h. Existe na versão monofásica e trifásica com uma passagem livre de 50 mm graças ao desempenho da turbina bicanal. Estão disponíveis uma versão com suporte para instalar numa cavidade assim como kits e acessórios d'évacuação. Quando são instaladas 2 bombas recomendamos a instalação de uma caixa de comando ZPS e flutuadores Aqua XL.

DESEMPENHO

- HMT máx.: 14 m
- Caudal máximo: 48 m³/h

MAIS-VALIAS DO PRODUTO

- Caudal elevado: até 48 m³/hora
- Modo S1 submerso
- Evacuação das águas pluviais
- Turbina bicanal com passagem livre de 50 mm
- Disponível com versões monofásicas ou trifásicas
- Base ou sistema de acoplamento

CURVA

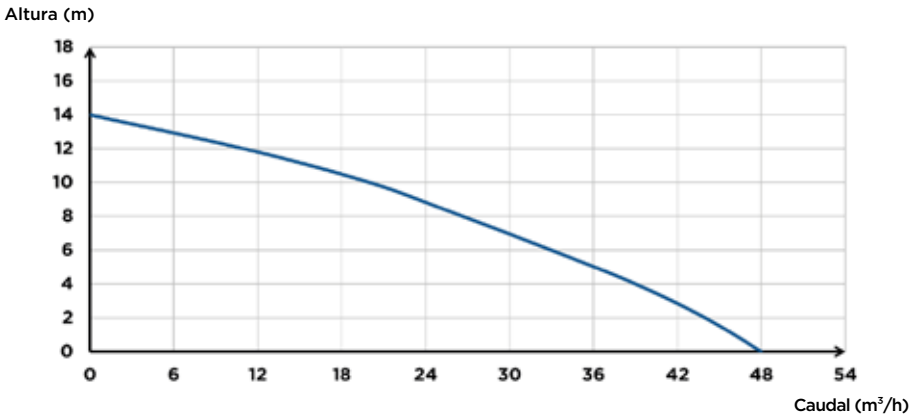

DIMENSÕES

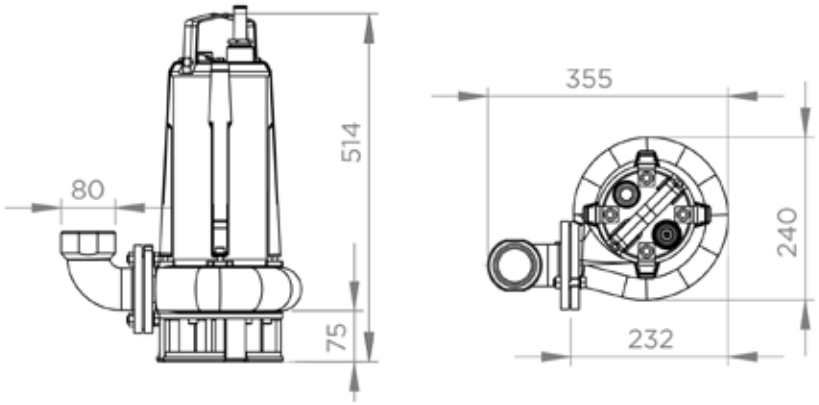

	Sanipump SLD 700 S	Sanipump SLD 700 SA	Sanipump SLD 700 T
Material			
Eixo	Aço inoxidável	Aço inoxidável	Aço inoxidável
Corpo da bomba	GG-20	GG-20	GG-20
Estanqueidade	carbono/cerámico/NBR	carbono/cerámico/NBR	carbono/cerámico/NBR
Pé	EN-GJL-200	EN-GJL-200	EN-GJL-200
Corpo motor	GG-20	GG-20	GG-20
Turbina	GG-20	GG-20	GG-20
Características elétricas			
Voltagem (V)	230	230	400
Frequência (Hz)	50-60	50-60	50-60
Potência absorvida P1 (W)	2000	2000	2000
Potencia motor P2 (W)	1100	1100	1100
RPM (rotações/min)	2800	2800	2800
Classe elétrica	I	I	I
Nível de isolamento do motor	F	F	F
Modo sumergido	S1	S1	S1
Profundidade de imersão (m)	20	20	20
Cabo de alimentação: Longitude (m)	10	10	10
Hidráulica			
HMT máx. (m)	14	14	14
Caudal máximo (m^3/h)	48	48	48
Diámetro de evacuação DN	50	50	50
Diámetro de evacuação G (polegadas)	2	2	2
Passagem de sólidos (mm)	50	50	50
Temperatura máxima do líquido bombeado	70°C	70°C	70°C
Tipo de turbina	bicanal	bicanal	bicanal
Tipo de deteção		interruptor de Nível	
Identificação e logística			
Peso bruto (kg)	32.5	32.8	31
Código EAN	3308815084015	3308815083988	3308815084060
Referência	009PUMPSLDM	009PUMPSLDMA	009PUMPSLDT
PVP (sem IVA)	**1.405 €**	**1.610 €**	**1.405 €**

SISTEMA DE ACOPLAMENTO PARA SLD

SISTEMA DE ACOPLAMENTO PARA SLD

Código EAN: 3308815084176
Referencia: HYDRO-00060
PVP: 460 €