Sanifos 280 ZPK / Sanifos 280 STEEL

águas cinzentas (ZPK e STEEL), águas ligeiramente carregadas (ZPK)

A Sanifos 280 é uma estação de bombagem de soterrar concebida para evacuar águas cinzentas (ZPK e STEEL) e ligeiramente carregadas (ZPK). É constituída por um depósito de 280 litros e uma bomba com bóia regulável, evacua águas quentes até 90ºC. A Sanifos 280 é fornecida com sistema hidráulico, válvula de corte e válvula de retenção. Extensor de 30 cm para o depósito disponível opcionalmente.

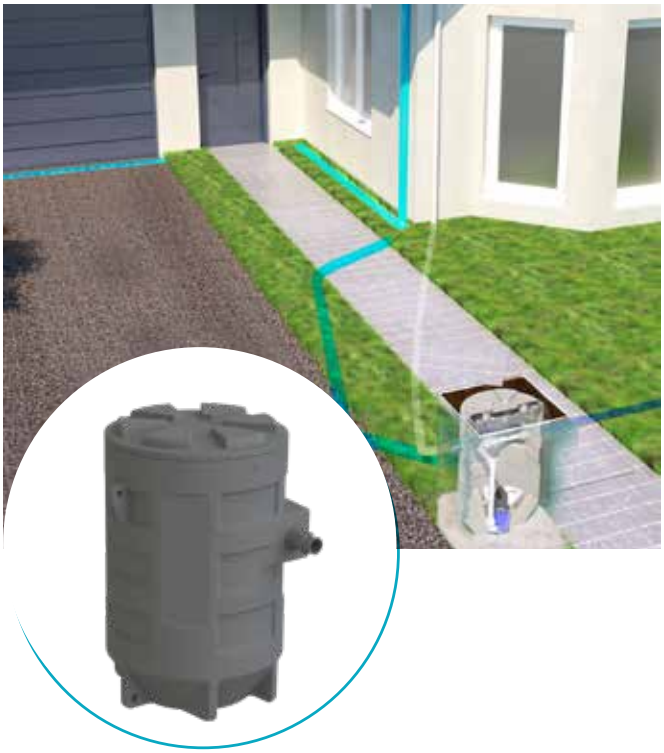

DESEMPENHO

- HMT máx.: 10 m
- Caudal máximo: 13 m^3/h

MAIS-VALIAS DO PRODUTO

- De fácil instalação: componentes pré-instalados.
- Conexão simples: 3 superfícies de perfuração para as entradas.
- 2 bombas disponíveis: ZPK ou STEEL

MATERIAL FORNECIDO

- Sanipump GR ou VX,
- Sistema hidráulico com válvula de corte e válvula de retenção
- 2 juntas escotilha (DN50 e DN100)

Sanisub ZPK 40 A

Turbina multicanal

Sanisub Steel 50 A

Turbina multicanal

OPCIONAL

Módulo de extensão Sanifos 280 (30 cm)
Código EAN: 3308815081298
Referência: 009FOS280EX
PVP: 314 €

Alarme com cabo
Código EAN: 3308815081625
Referência: 009FOS280AL
PVP: 252 €

DIMENSÕES

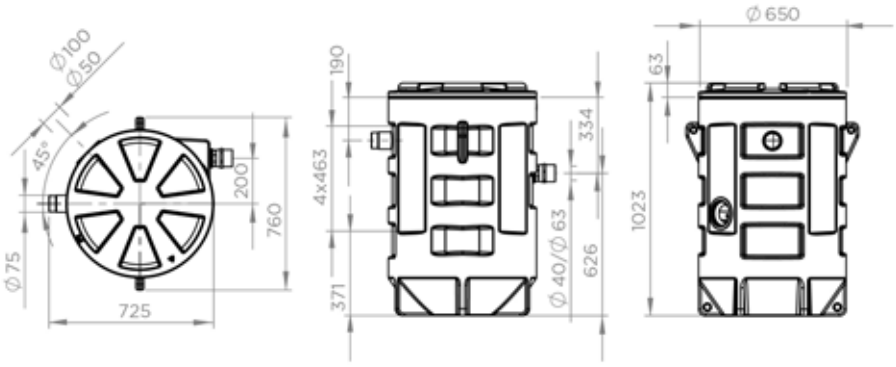

CURVA

Altura (m)

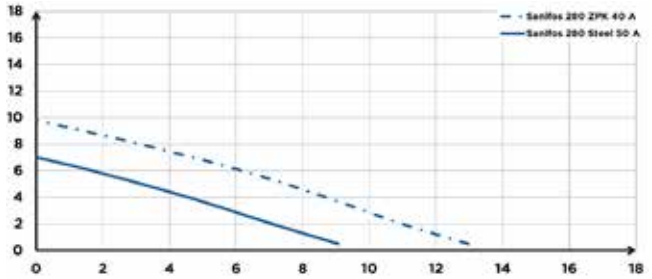

Caudal (m^3/h)

CONEXÕES

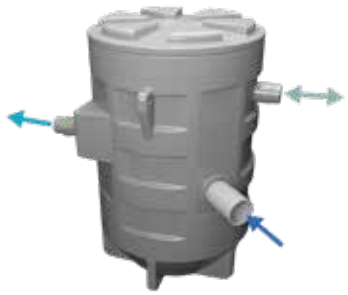

Diâmetro das entradas: 50, 100 mm

Diâmetro ext. de evacuação: 50 mm

Diâmetro ext. de ventilação ext.: 75 mm

	Sanifos 280 ZPK 40 A	Sanifos 280 Steel
Número de bombas	1	1
Material		
Depósito	PE	PE
Tubagem	PVC	PVC
Hidráulica		
HMT máx. (m)	10	7
Caudal máximo (m^3/h)	13	9
Diâmetro das entradas (mm)	50, 100	50, 100
Diâmetro ext. de evacuação (mm)	50	50
Diâmetro ext. de ventilação ext. (mm)	75	75
Volume total (L)	280	280
Granulometria (mm)	30	10
Temperatura máxima do líquido bombeado	90°C	70°C
Altura mais baixa de entrada	180	180
Altura máxima de entrada	550	550
Tipo de turbina	multicanal	multicanal
Tipo de deteção	interruptor de nível	interruptor de nível
Identificação e logística		
Peso bruto (kg)	48.6	46.5
Código EAN	3308815085968	3308815085975
Referência	SANIFOS2801SUB-002	SANIFOS2801STEEL-001
PVP (sem IVA)	**1.660 €**	**1.524 €**